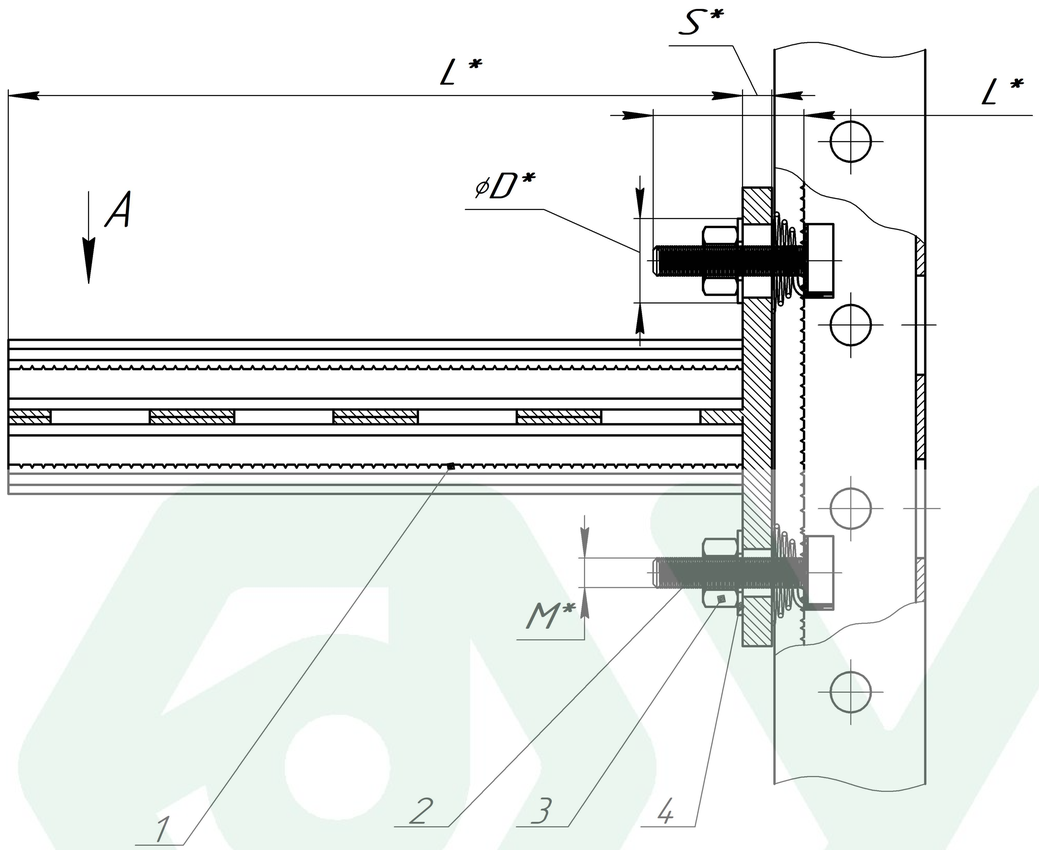


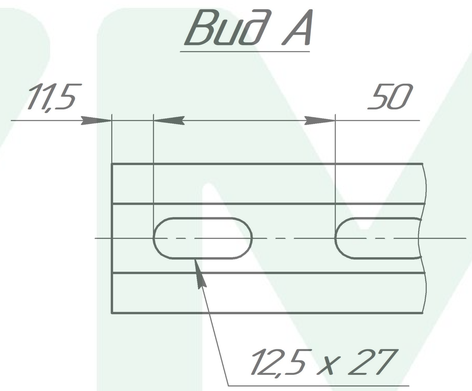


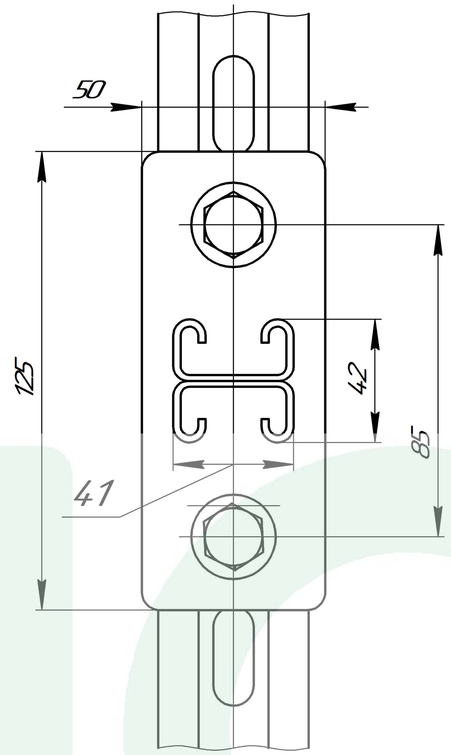


| Поз. | Артикул | Наименование | Кол-во, шт |
|---|---|---|---|
| 1 | SKD – 21 – L*– HD* | Консоль двойная 41 x 21 мм | 1 |
| 2 | TBF – M*– HD* | Т – болт с фиксатором | 2 |
| 3 | SH – D* | Шайба плоская DIN 125 | 2 |
| 4 | SG – M*– HD* | Гайка шестигранная DIN 934 | 2 |

1. * Подбор типоразмеров элементов осуществляется по технической документации УМС.
2. Несущая способность элементов узла проверяется по технической документации УМС.
3. Необходимо учитывать требования действующих СНиПов РФ.

* Переменные данные для исполнения:

L* – длина элемента, мм.
M* – диаметр резьбы элемента, мм.
D* – диаметр элемента, мм.
HD* – покрытие элемента
S* – толщина элемента, мм

| Изм. | Лист | № докум. | Подп. | Дата |
|---|---|---|---|---|
| Разраб. | | | | |
| Пров. | | | | |
| Т.контр. | | | | |
| | | | | |
| Н.контр. | | | | |
| Утв. | | | | |

Крепление страт-консоли SKD-21 к страт-профилю

| Лит. | Масса | Масштаб |
|---|---|---|
| | | |
| Лист | Листов 1 | |

Вариант № 3

УМС

Копировал

Формат А3

Перв. примен.

Справ. №

Подп. и дата

Инв. № дубл.

Взам. инв. №

Подп. и дата

Инв. № подл.